VALKO®
SINCE 1995

TVG XL

Termosigillatrice semiautomatica in ATM e Skin-Pack
Semiautomatic tray sealer in MAP and Skin-Pack
Thermoscelleuse semi-automatique en MAP et Skin-Pack
Halbautomatische Siegelmaschine in MAP und Skin-Pack
Termoselladora semiautomática al vacío en MAP y Skin-Pack

TVG XL

TVG XL - Cod. 1410V327

new

- Controllo intuitivo con schermo touch
  Pedana per cambio film facilitato
  Pulsanti attivazione ciclo ergonomici
  Portello di protezione

- User-friendly control with touch screen
  Platform for easy film change
  Ergonomic cycle activation buttons
  Protective hatch

- Commande conviviale avec écran tactile
  Plate-forme pour un changement de film facile
  Boutons d'activation du cycle ergonomiques
  Trappe de protection

- Benutzerfreundliche Steuerung Touch Screen
  Plattform für leichten Folienwechsel
  Zyklus Aktivierung auf ergonomischer Höhe
  Sicherheitsluke

- Control fácil con Pantalla táctil
  Plataforma para cambiar fácilmente el film
  Botones de activación de ciclo ergonómicos
  Escotilla de seguridad

new

Adatto a
Suitable for
Convient à
Geeignet für
Adecuado para

TVG XL

VALKO® SINCE 1995

Caratteristiche e vantaggi

- Cambio stampo frontale
- Posizionamento automatico pellicola
- Sistema centraggio bobina film
- Altezza max. sigillatura Overskin 35 mm su cartoncino, 20 mm su vaschetta
- Automazione cassetto
- Struttura in acciaio inox
- Fino a 3 cicli/minuto, ATM
- Con serbatoio di accumulo gas
- Recupero automatico scarto film
- Valvola di blocco per miscele in dotazione
- Con 6 riduttori di volume in dotazione
- Stampo completo fustellato

Characteristics and advantages

- Front mould change
- Automatic film input
- Film centering system
- Maximum Overskin height 35 mm on cardboard, 20 mm on tray
- Automatic drawer
- Stainless steel made structure
- Up to 3 cycles /minute, MAP
- With storage gas tank
- Automatic fim waste collection
- Safety vane for gas mixes included
- With no.6 volume reducers included
- Mould with sealing plate and profile cut

Caractéristiques et avantages

- Changement outillage frontal
- Insertion automatique du film
- Système de centrage de bobine de film
- Hauteur maximale Overskin 35 mm sur carton, 20 mm en barquette
- Tiroir automatique
- Structure en acier inoxydable
- Jusqu'à 3 cycles/minute, MAP
- Avec réservoir d'accumulation gaz
- Enrouleur des chutes film
- Électrovanne de sécurité de série
- Avec no.6 réducteurs de volume inclus
- Outillage avec découpe au contour

Merkmale und Vorteile

- Frontaler Siegelrahmen-Wechsel
- Automatischer Folieneinschub
- Folien- Zentrierungssystem
- Maximale Höhe Overskin 35 mm auf Karton, 20 mm in Schale
- Automaticher Schubladeneinschub
- Edelstahlgehäuse
- Bis zu 3 Zyklen/Minute, MAP
- Mit Gas-Speichertank
- Automatische Foliensammlung
- Sicherheits-Absperrventil für Gasmischungen serienmäßig
- Mit 6 Einlegeplatten zur Volumenreduzierung serienmäßig
- Siegelrahmen und Siegelplatte mit Konturenschnitt

Características y ventajas

- Cambio del molde frontal
- Entrada automática del film
- Sistema de centrado del film
- Altura máxima Overskin 35 mm en cartón, 20 mm en bandeja
- Cajón automático
- Estructura en acero inoxidable
- Hasta 3 ciclos/minute, MAP
- Con tanque de acumulación de gas
- Recuperador de film sobrante
- Válvula de bloqueo para mezclas incluida
- Con 6 placas de insercíon en dotacíon
- Molde con recorte perimetral

Impronta piastra saldante con fustellatura
Sealing plate impression with profile cut
Empreinte plaque de chauffe avec découpe au contour
Siegelplatten Nutzung mit Konturenschnitt
Impresión plancha soldadora con recorte perimetral

MAP	MAP	MAP Skin-Pack	Skin-Pack	MAP Skin-Pack	MAP
Stampo singolo Single mould Outillage simple 1-Fach Siegelrahmen Molde simple	**Stampo singolo** Single mould Outillage simple 1-Fach Siegelrahmen Molde simple	**Stampo doppio** Double mould Outillage double 2-Fach Siegelrahmen Molde doble	**Stampo triplo** 3 trays mould Outillage triple 3-Fach Siegelrahmen Molde 3 bandejas	**Stampo quadruplo** Four trays mould Outillage quadruple 4-Fach Siegelrahmen Molde 4 bandejas	**Stampo quadruplo** Four trays mould Outillage quadruple 4-Fach Siegelrahmen Molde 4 bandejas
530 x 325 mm	ø 325 mm	315 x 260 mm	250 x 180 mm	160 x 260 mm	227 x 178 mm

Scheda tecnica e caratteristiche
Technical details and features
Fiche technique et caractéristiques
Technische Details und Merkmale
Detalles técnicos y características

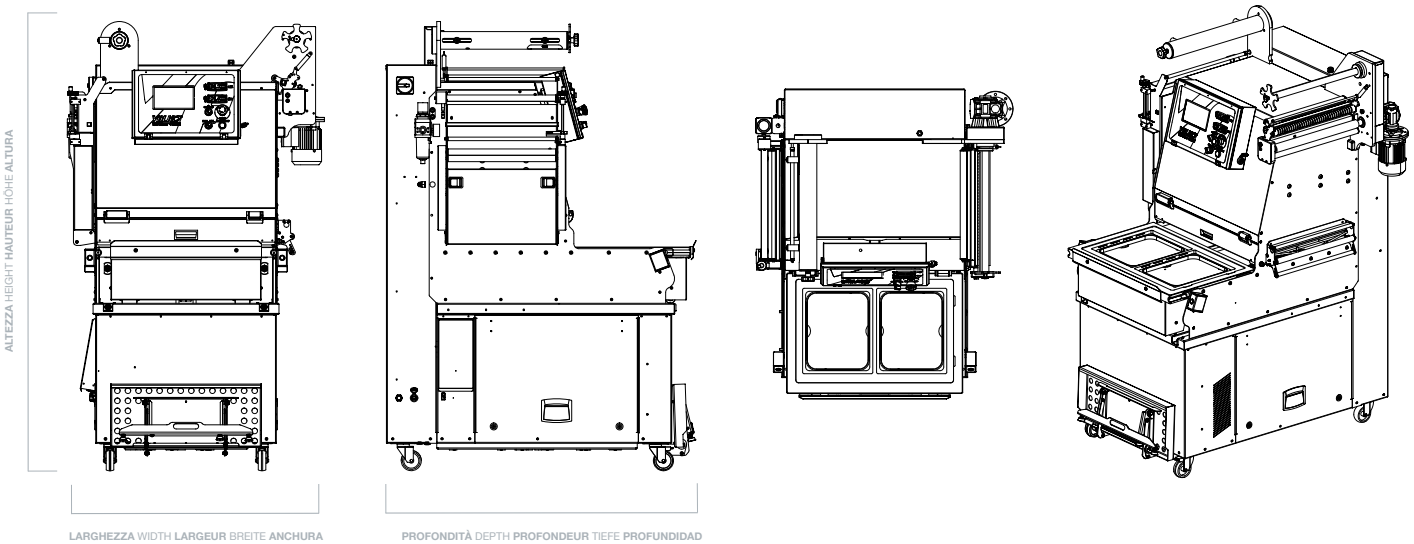

Modello Model Modèle Modell Modelo	Larghezza Width Largeur Breite Anchura	Profondità Depth Profondeur Tiefe Profundidad	Altezza Height Hauteur Höhe Altura	Impronta max. Max. impression Empreinte max. Max. Nutzen Bandeja máx.	Altezza max. vaschetta Max. height of the tray Hauteur max. barquette Max. Schalentiefe Altura máx. bandeja	Bobina Roll Bobine Rolle Bobina Larghezza max. Max. width Largeur max. Max. Breite Anchura max.	ø max. Max. ø ø max. Max. ø ø max.	Pompa vuoto Vacuum pump Pompe à vide Vakuumpumpe Bomba vacío	Tensione Voltage Tension Spannung Voltaje	Potenza Power Puissance Leistung Potencia	Peso Weight Poids Gewicht Peso
TVG XL	1020 mm	1240 mm	1788 mm	530x325 mm	125 mm	420 mm	250 mm	2x60 m³/h	400V (3+N+T)	5,7 KW	Kg 460

VALKO SINCE 1995
Via Berlino, 1
24040 Bottanuco
Bergamo, Italy
+39.035.4992010
+39.035.4992015
www.valko.com
info@valko.com

VALKO is a registered trademark owned by **CB srl**

CB SINCE 1962
CB SRL
Via Vienna, 41
24040 Bottanuco
Bergamo, Italy
+39.035.499491
+39.035.907545
www.cb-italy.com
info@cb-italy.com